KRUŽÍK
ISO 9001 VÝROBA SEKČNÍCH VRAT

[centrála] Veleslavínova 2357, 767 01 Kroměříž [telefon] 573 33 62 33 [fax] 573 34 35 82
[pobočka] Herbenova 38, 102 00 Praha 10 - Hostivař [telefon] 267 71 09 01 [fax] 267 71 06 96
[internet] www.kruzik.cz [e-mail] kruzik@kruzik.cz

VRATOVÁ TĚSNĚNÍ

Vratové těsnění je ochranné zařízení, instalované na vnější plášť budovy v místě vyrovnávacího můstku. Slouží k těsnému propojení ložné plochy nákladního vozidla a vnitřních prostor překladiště. Překládka zboží pak probíhá v chráněném prostředí, bez ohledu na vnější povětrnostní podmínky. Manipulace se zbožím je rychlá, šetrná a hygienická.
Vratové těsnění zaručuje maximální ochranu překládaného zboží, optimální pracovní podmínky pro manipulační dělníky a významným způsobem šetří náklady na energie .

Použití - pro vnější vratové otvory na překladištích
- v prodloužené délce je možné těsnění použít pro překládku z podlahy, bez nakládacích ramp

Výhody
- eliminace vlivu vnějšího prostředí na překládané zboží (déšť, mráz, vítr, horko)
- úspora energie ve vytápěných nebo chladírenských objektech
- stálá vnitřní teplota
- ochrana před průvanem
- hygienická překládka (zamezí přístupu drobného hmyzu a hlodavců ke zboží i do vnitřních prostor překladiště)
- zajištění optimálních pracovních podmínek pro zaměstnance
- bezpečný bezúdržbový systém s dlouhodobou životností
- kontrastní pruhy umožňují bezpečné couvání

Ocelový rám: (materiál - ocelové profily žárově pozinkovány), který je namontován na čelo budovy.

Boční klapky: (materiál - PVC nánosových tkanin s PES mřížkou), které vytváří prostor pro najetí automobilu.

Těsnící klapky: (materiál - na která jsou kladeny vysoké požadavky z hlediska otěruvzdornosti, tvarové stability a zachování pružnosti při různých klimatických podmínkách (zima-léto) jsou vyrobeny ze speciálně k tomuto účelu vyráběného otěruvzdorného PVC s použitím dvojité textilní mřížky). Těsnící díly automobil při najíždění ohýbá nákladovým obrysem proti budově. Tímto procesem je dosaženo utěsnění se solidními parametry.

Barva: černá s bílými pruhy.

Místa dotyku klapkového těsnění s budovou jsou olištována AL profilem. Klapkové těsnění je jištěno proti nežádoucímu vyklonění.

VRATOVÉ TĚSNĚNÍ VT1, VT2, VT3

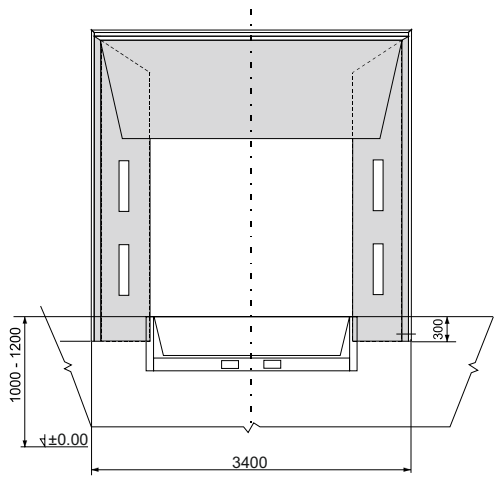

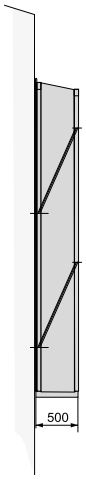

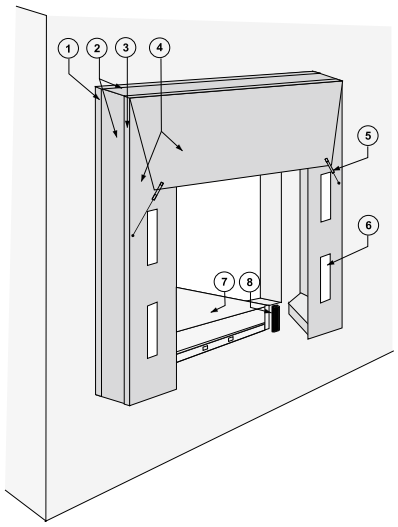

1. Nosný rám
2. Obvodové boční díly
3. Pohyblivý rám
4. Těsnící klapky
5. Pružné spojky klapek
6. Kontrastní pruhy
7. Vyrovnávací můstek
8. Gumový nárazník

KRUŽÍK®
ISO 9001 VÝROBA SEKČNÍCH VRAT

[centrála] Veleslavínova 2357, 767 01 Kroměříž [telefon] 573 33 62 33 [fax] 573 34 35 82
[pobočka] Herbenova 38, 102 00 Praha 10 - Hostivař [telefon] 267 71 09 01 [fax] 267 71 06 96
[internet] www.kruzik.cz [e-mail] kruzik@kruzik.cz

VRATOVÁ TĚSNĚNÍ

VT1 3400×3750mm

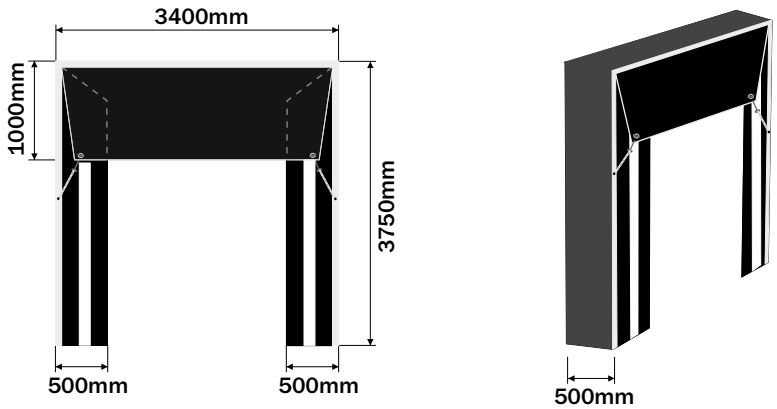

VT2 3400×4460mm

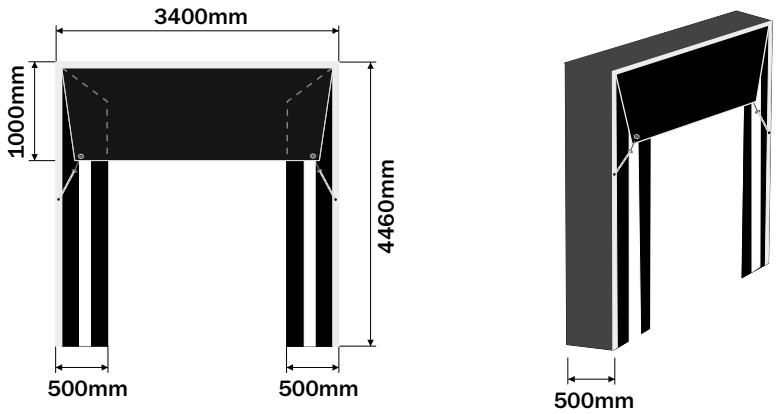
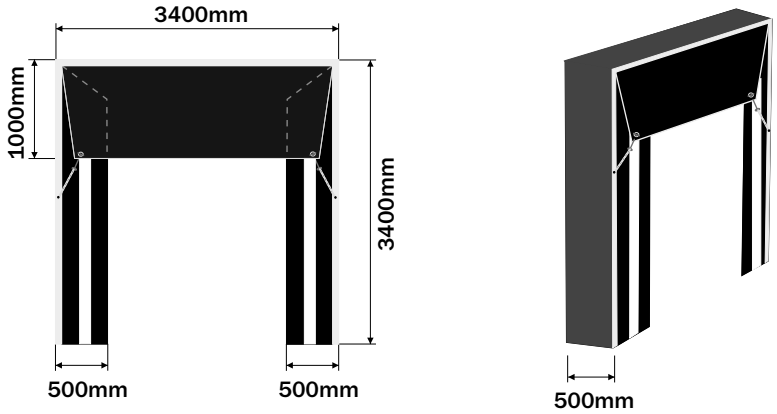
VT3 3400×3400mm